女子 予選

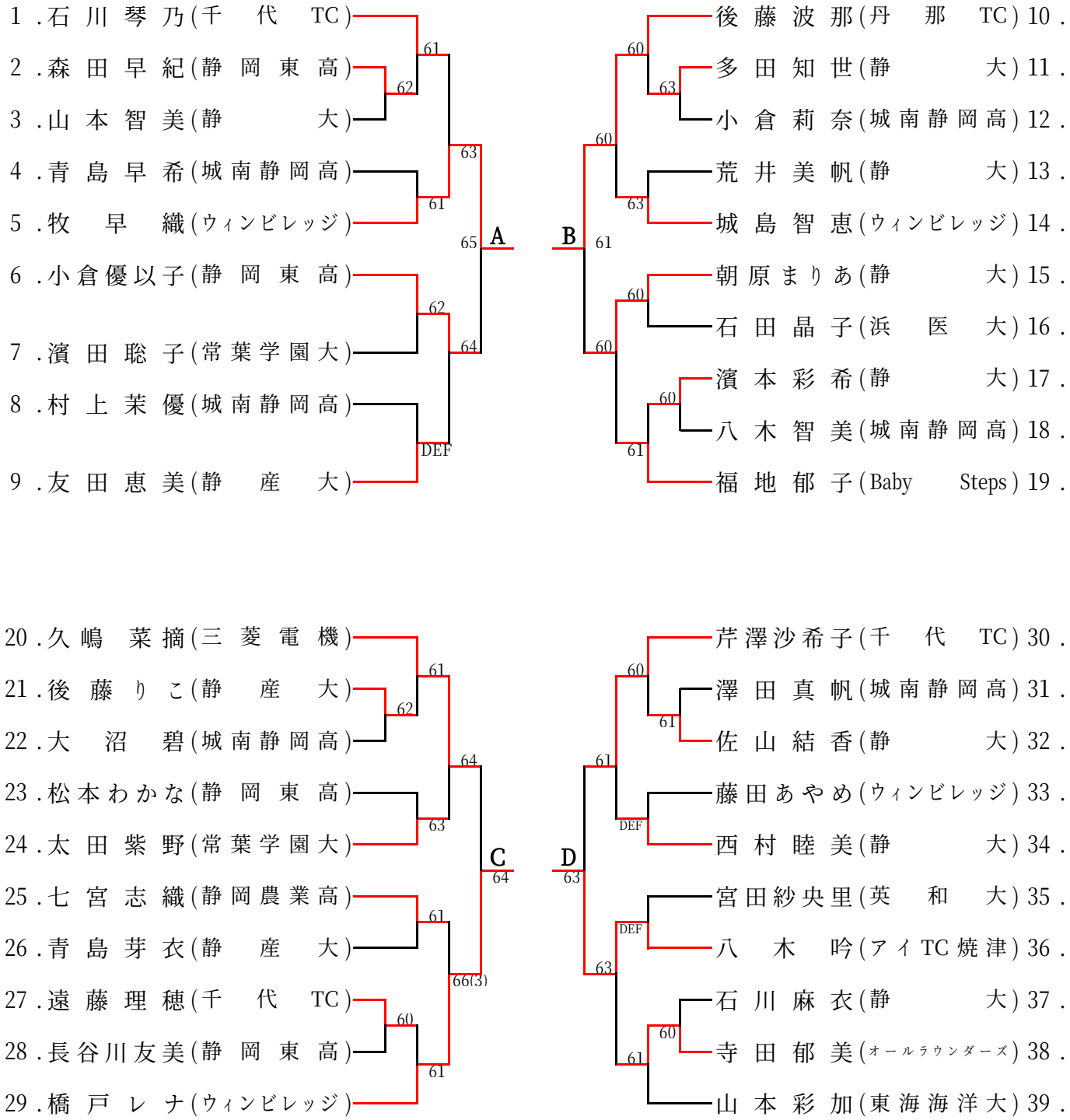
1 .石 川 琴 乃(千 代 TC)
2 .森 田 早 紀(静 岡 東 高)
3 .山 本 智 美(静 大)
4 .青 島 早 希(城南静岡高)
5 .牧 早 織(ウィンビレッジ)
6 .小倉優以子(静 岡 東 高)
7 .濱 田 聡 子(常葉学園大)
8 .村 上 茉 優(城南静岡高)
9 .友 田 恵 美(静 産 大)
10 .後 藤 波 那(丹 那 TC)
11 .多 田 知 世(静 大)
12 .小 倉 莉 奈(城南静岡高)
13 .荒 井 美 帆(静 大)
14 .城 島 智 恵(ウィンビレッジ)
15 .朝 原 まりあ(静 大)
16 .石 田 晶 子(浜 医 大)
17 .濱 本 彩 希(静 大)
18 .八 木 智 美(城南静岡高)
19 .福 地 郁 子(Baby Steps)
20 .久 嶋 菜 摘(三 菱 電 機)
21 .後 藤 りこ(静 産 大)
22 .大 沼 碧(城南静岡高)
23 .松本わかな(静 岡 東 高)
24 .太 田 紫 野(常葉学園大)
25 .七 宮 志 織(静岡農業高)
26 .青 島 芽 衣(静 産 大)
27 .遠 藤 理 穂(千 代 TC)
28 .長谷川友美(静 岡 東 高)
29 .橋 戸 レ ナ(ウィンビレッジ)
30 .芹澤沙希子(千 代 TC)
31 .澤 田 真 帆(城南静岡高)
32 .佐 山 結 香(静 大)
33 .藤田あやめ(ウィンビレッジ)
34 .西 村 睦 美(静 大)
35 .宮田紗央里(英 和 大)
36 .八 木 吟(アイTC焼津)
37 .石 川 麻 衣(静 大)
38 .寺 田 郁 美(オールラウンダーズ)
39 .山 本 彩 加(東海海洋大)
A
B
C
D
61
62
63
61
65
62
64
DEF
60
63
60
63
61
60
60
60
61
61
62
64
63
64
61
66(3)
60
61
60
61
DEF
61
DEF
63
60
61